DELTA ELECTRONICS

SERVO POJAČAVAČ

S A 200

Srpski

Adresa - Delta Electronics
Svetog Save BB, Pbox 81
37240 Trstenik, Srbija
Tel / fax - 037 715 422
Tel - 037 715 423
Email - office@deltael.com
Direktor - Strahinja Golubović
Web - www.deltael.com

S A D R Ž A J

Servoi pojačavač SA 200 Str 3

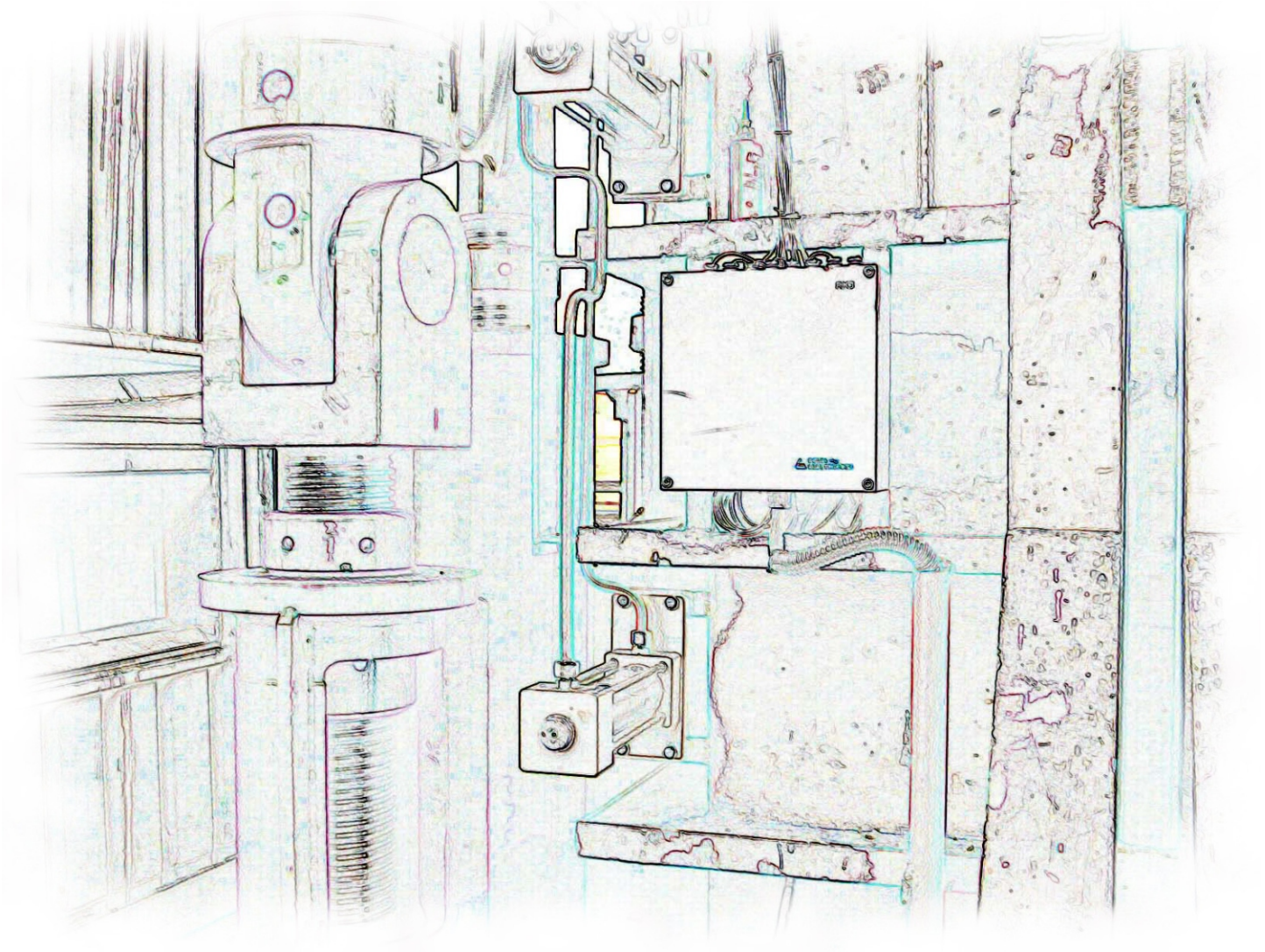

Adresa - Delta Electronics
Svetog Save BB, Pbox 81
37240 Trstenik, Srbija
Tel / fax - 037 715 422
Tel - 037 715 423
Email - office@deltael.com
Direktor - Strahinja Golubović
Web - www.deltael.com

Proizvodnja komponenti

Delta Electronics je dugogodišnjim radom u automatizacijama procesa u industriji u svrhu korišćenja za svoje potrebe započela razvoj i proizvodnju raznih davača u cilju racionalizacije rešenja, pouzdanog rada i lake zamene.

Servo pojačavači SA 200 serija

Napajanje :	+24 VDC (18 d0 36 VDC) 7 W max
Difer.ulazni signal :	0 ... +/-10 V (max +/- 25 VDC)
Maks. Izlazna struja	+/- 200 mA
Izlazni stepen uk. / isk.	14 ... 30 VDC / < 8 V, ili otvoreno
Linearnost :	< 0.5 %
Ofset :	+40 ... -40 mA izlazna struja (fabrički 0 mA)
Pojačanje :	1 ... 40 mA / V (fabrički 5 mA / V)
Amplituda ditera :	0 ... 20 % (fabrički 5 %)
Frekvenca ditera :	150 ... 500 Hz (fabrički 400 Hz)

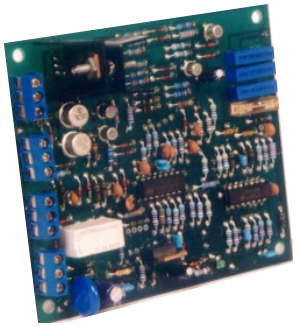

Prednosti :

Napajanje jednim naponom, a dvosmerni strujni izlaz.
Izlazni stepen je zaštićen od kratkog spoja
Izlazni stepen se aktivira / deaktivira spoljnim signalom

Temperaturni opsezi po tipovima :

SA 200 C :	0 ... + 50 C
SA 200 I :	- 25 ... + 85 C
SA 200 M :	- 55 ... + 125 C

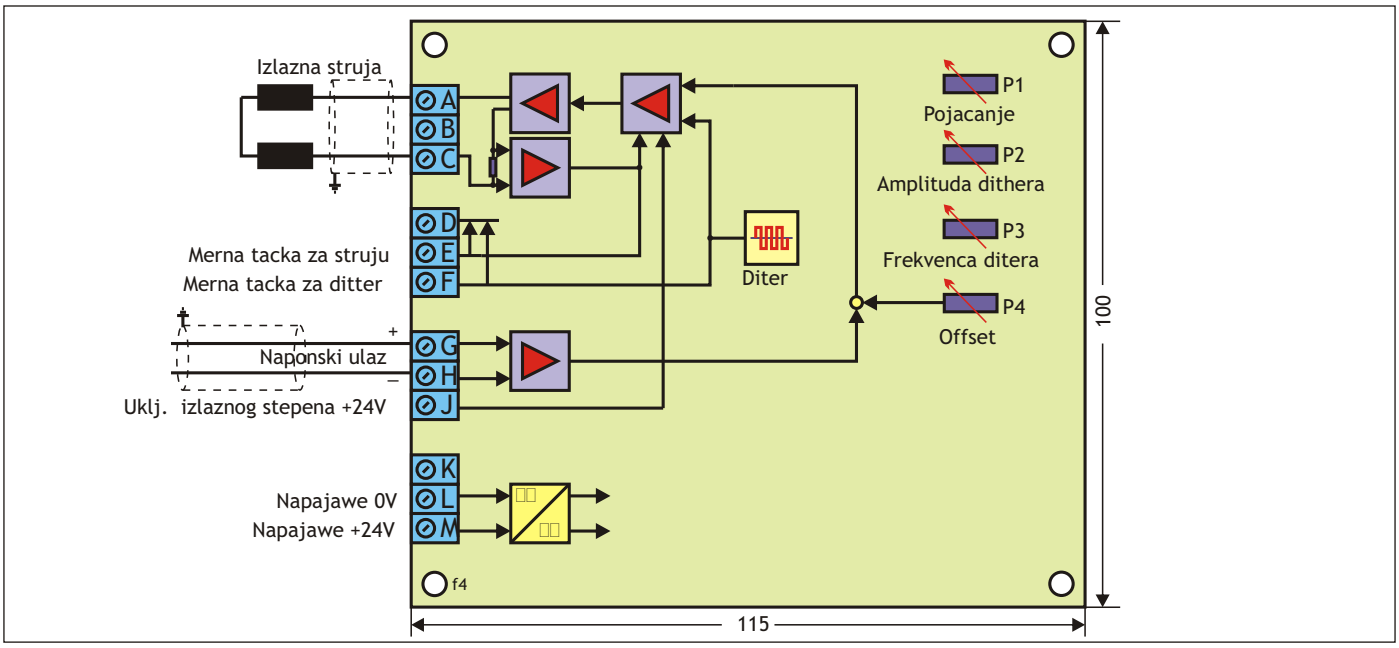

Adresa - Delta Electronics
Svetog Save BB, Pbox 81
37240 Trstenik, Srbija
Tel / fax - 037 715 422
Tel - 037 715 423
Email - office@deltael.com
Direktor - Strahinja Golubović
Web - www.deltael.com